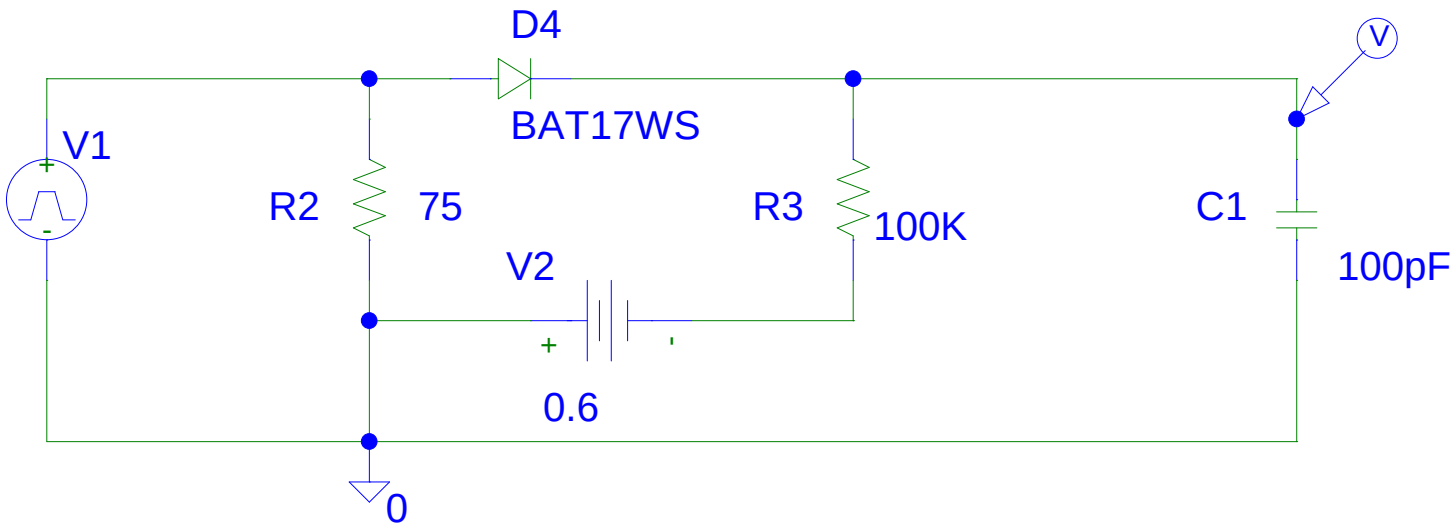
D4
BAT17WS
V
V1
R2
75
R3
100K
C1
100pF
V2
0.6
0